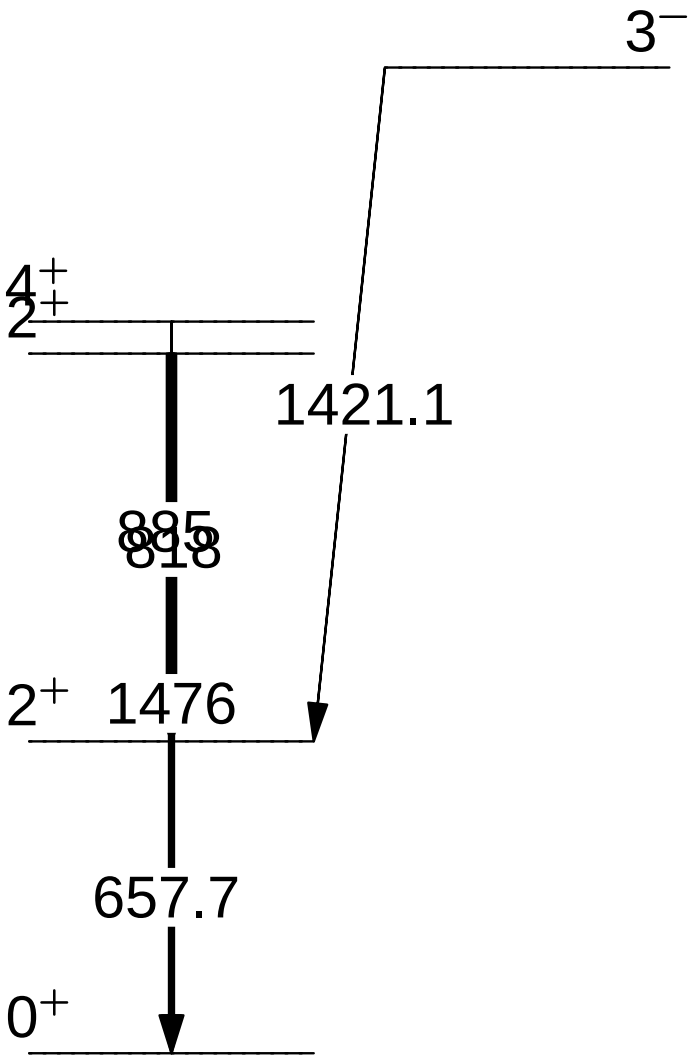
3−
4+
2+
1421.1
885
818
2+ 1476
657.7
0+