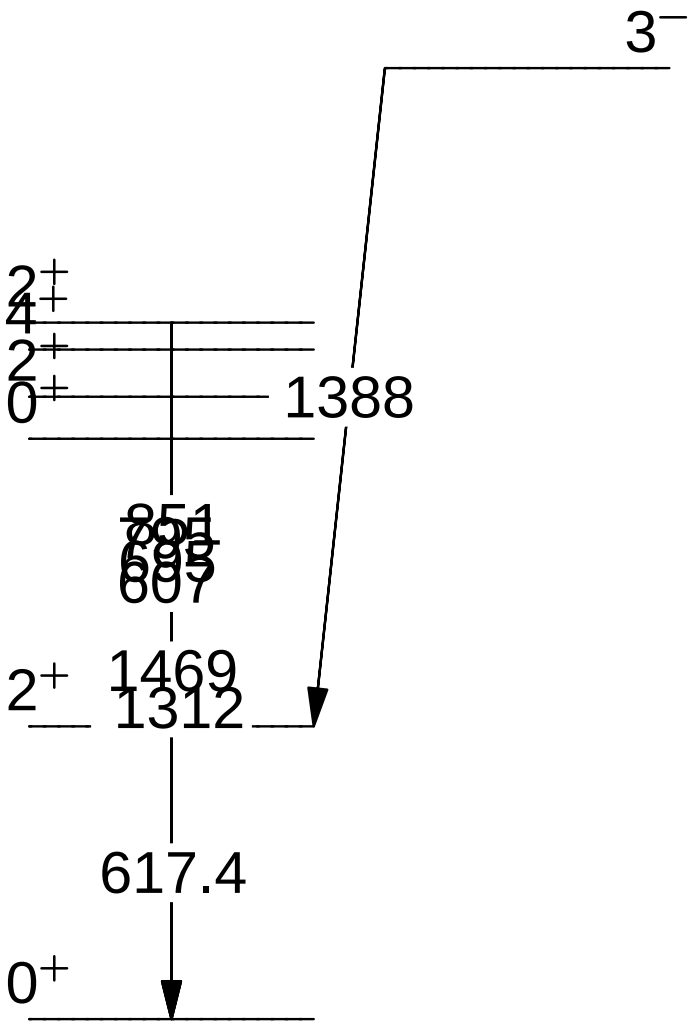
3−
2+
4+
2+
0+
1388
851
607
1469
2+
1312
617.4
0+