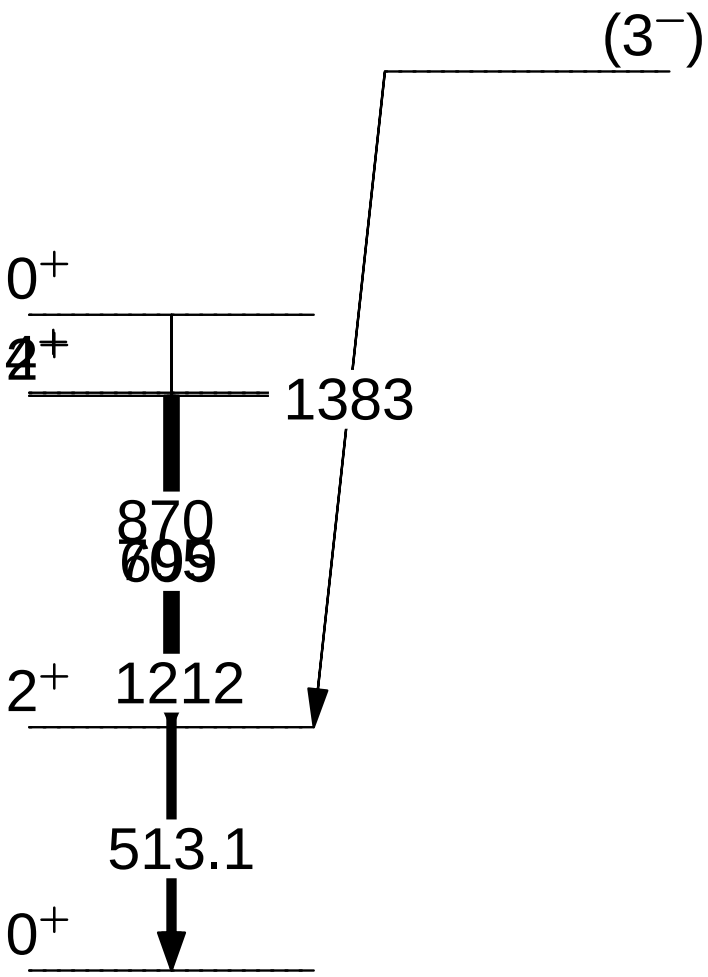
(3−)
0+
4+
1383
870
695
2+
1212
513.1
0+