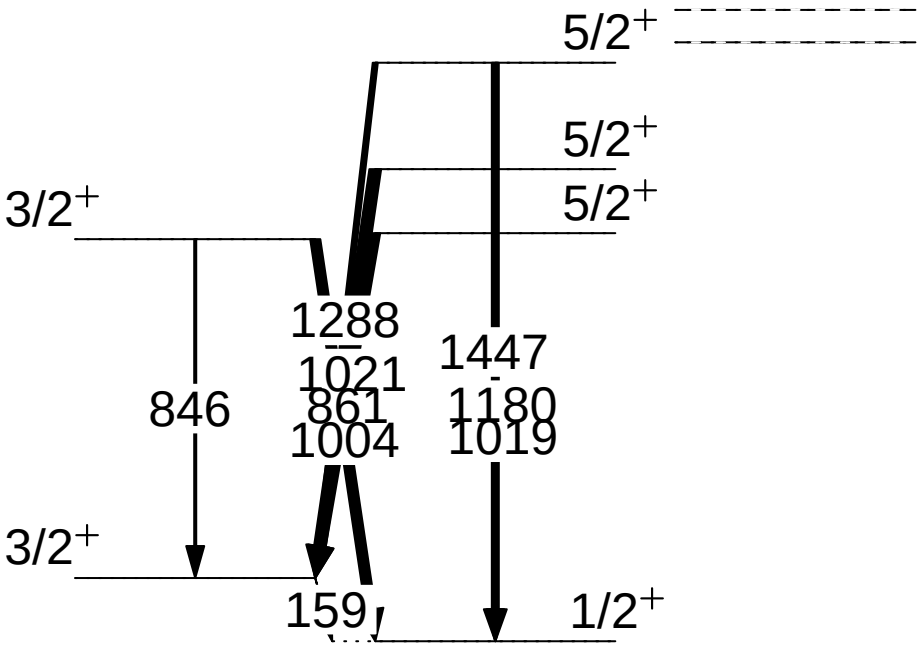
5/2+
5/2+
5/2+
3/2+
1288
1021
1447
846
861
1180
1004
1019
3/2+
159
1/2+