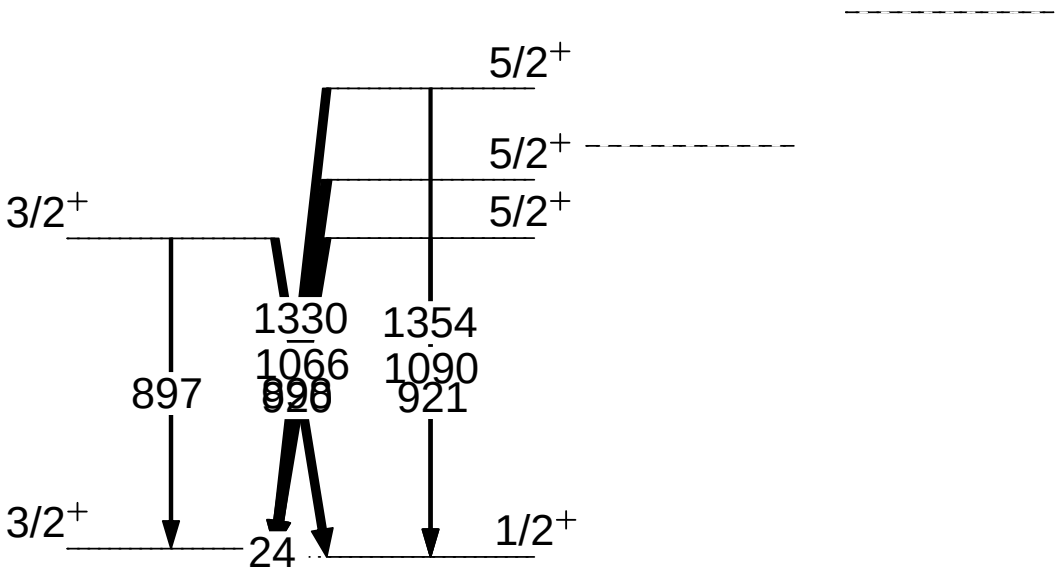
5/2+
5/2+
5/2+
3/2+
1330
1066
1354
1090
897
921
3/2+
24
1/2+