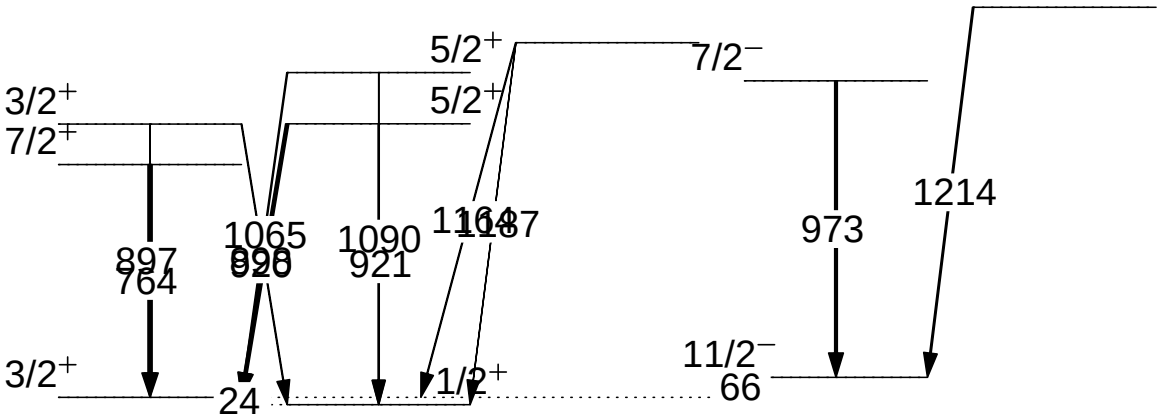

5/2+
7/2−
3/2+
5/2+
7/2+
1214
973
1065
1090
1164
1187
897
764
921
11/2−
3/2+
1/2+
24
66