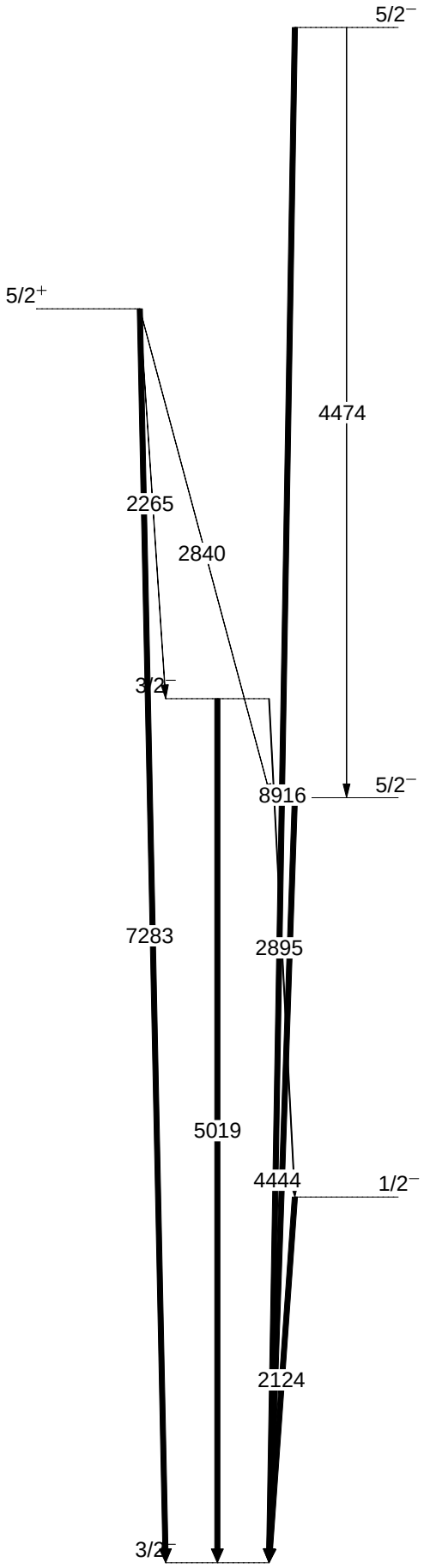
5/2⁻
5/2⁺
4474
2265
2840
3/2⁻
8916
5/2⁻
7283
2895
5019
4444
1/2⁻
2124
3/2⁻