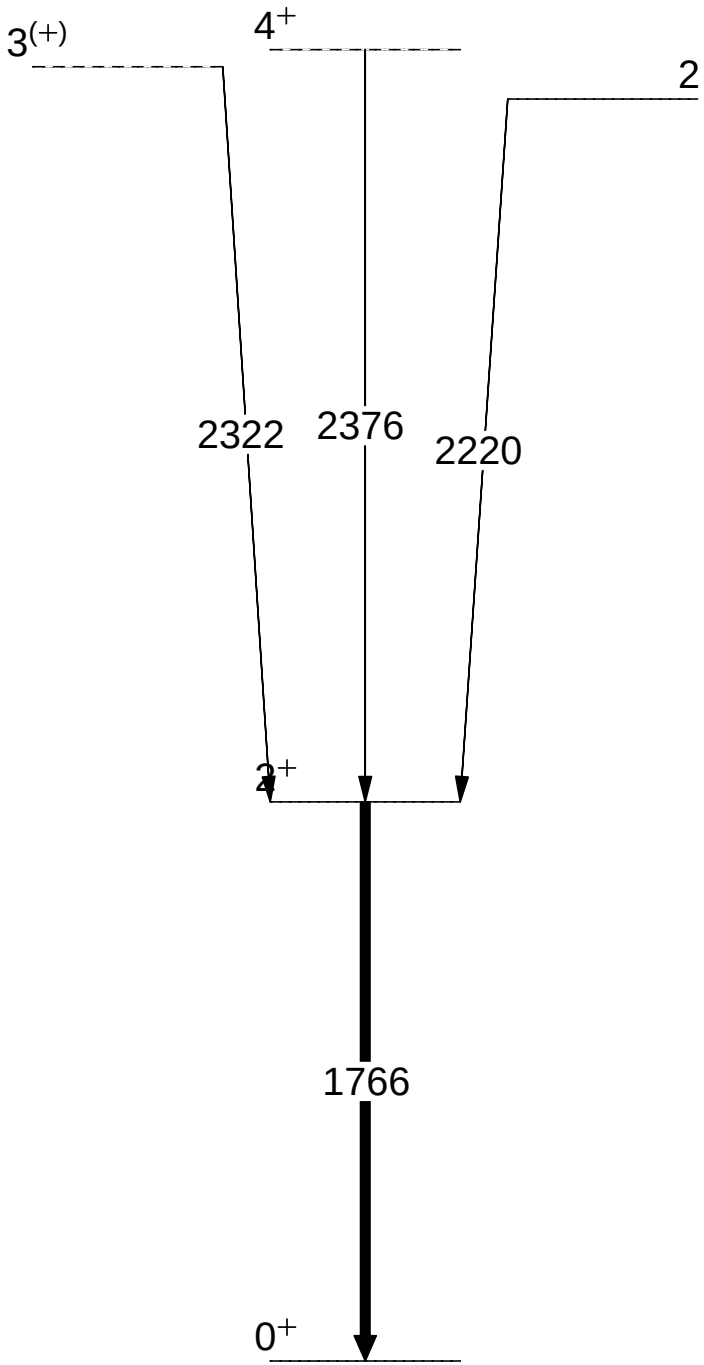
3(+)
4+
2
2322
2376
2220
2+
1766
0+