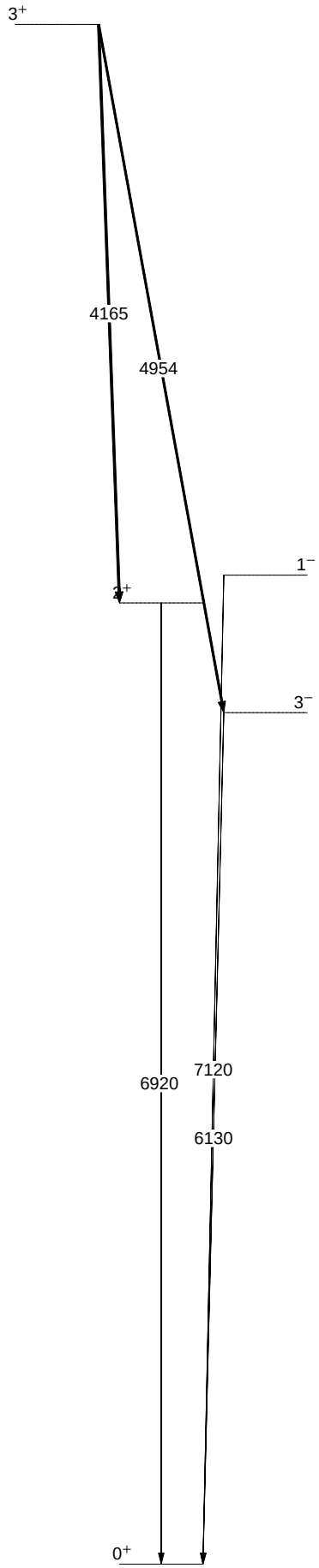
3+
4165
4954
1−
2+
3−
7120
6920
6130
0+