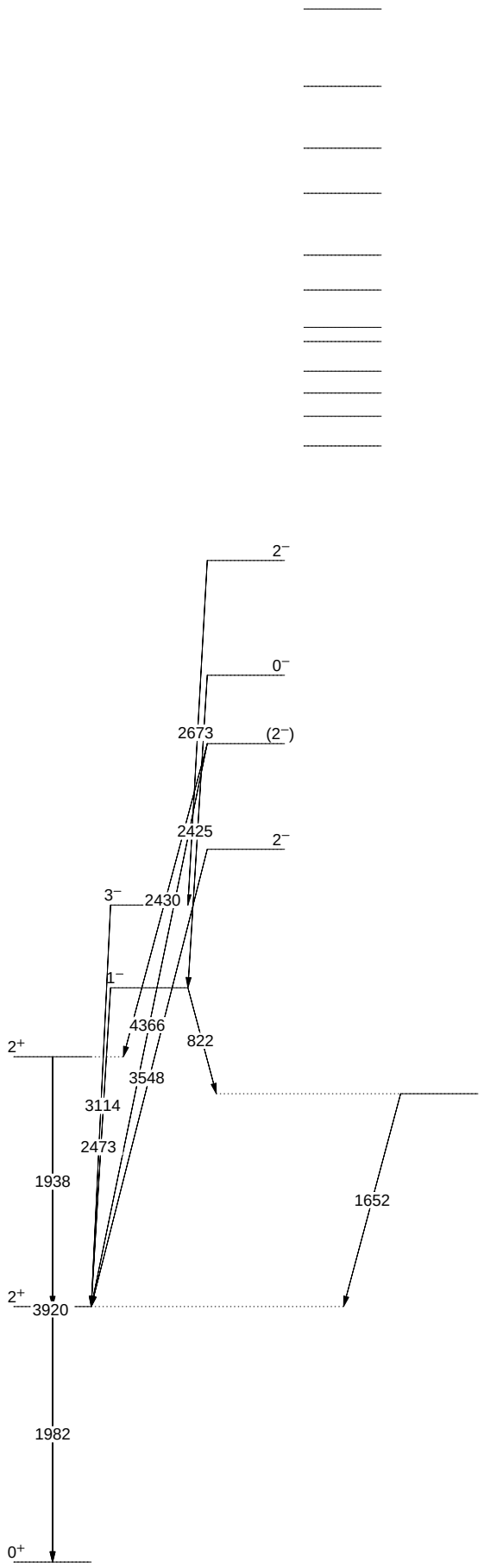
2⁻
0⁻
2673
(2⁻)
2425
2⁻
3⁻
2430
1⁻
4366
822
2⁺
3548
3114
2473
1938
1652
2⁺
3920
1982
0⁺