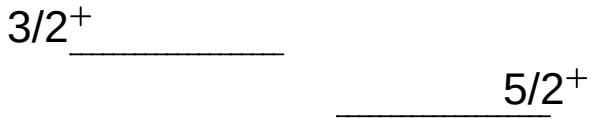
3/2+
5/2+

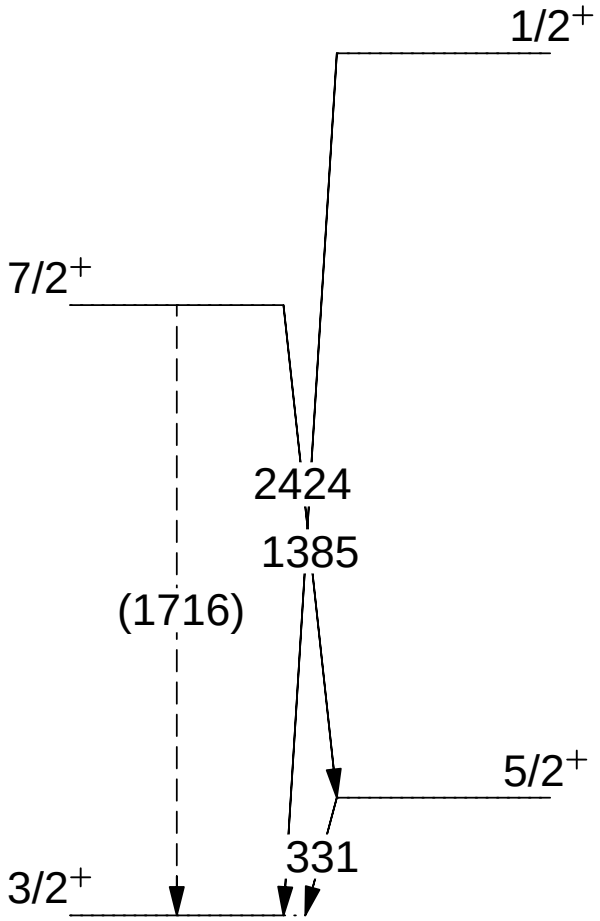
1/2+
7/2+
2424
1385
(1716)
5/2+
331
3/2+