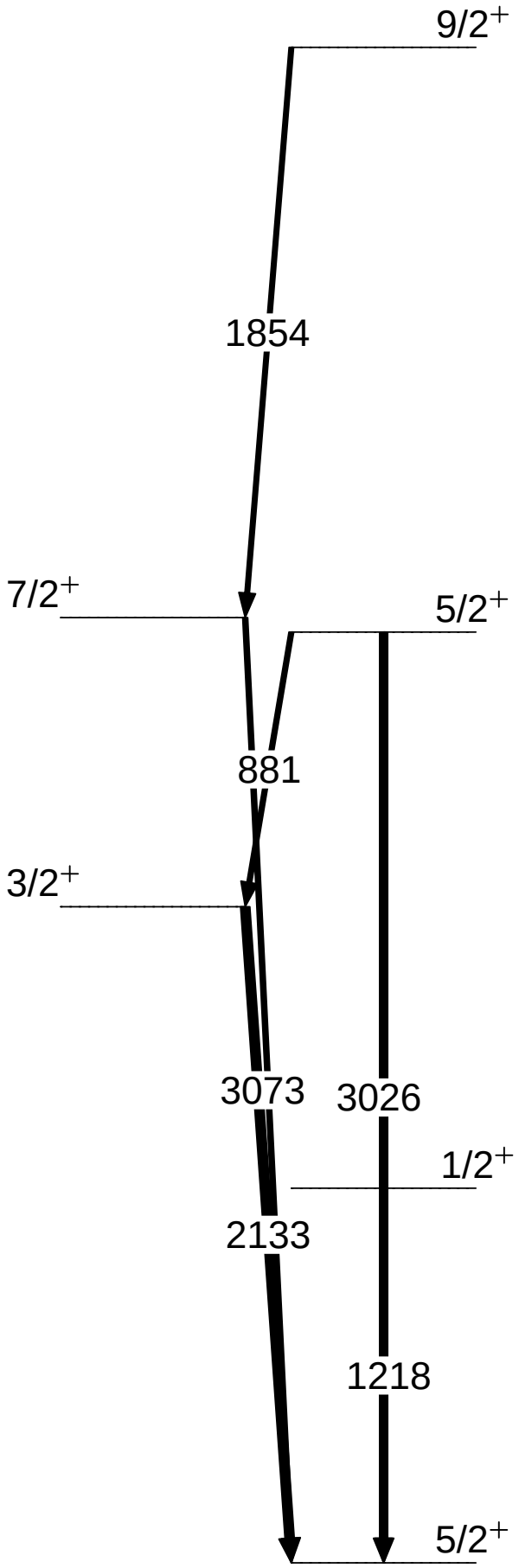
9/2+
1854
7/2+
5/2+
881
3/2+
3073
3026
1/2+
2133
1218
5/2+