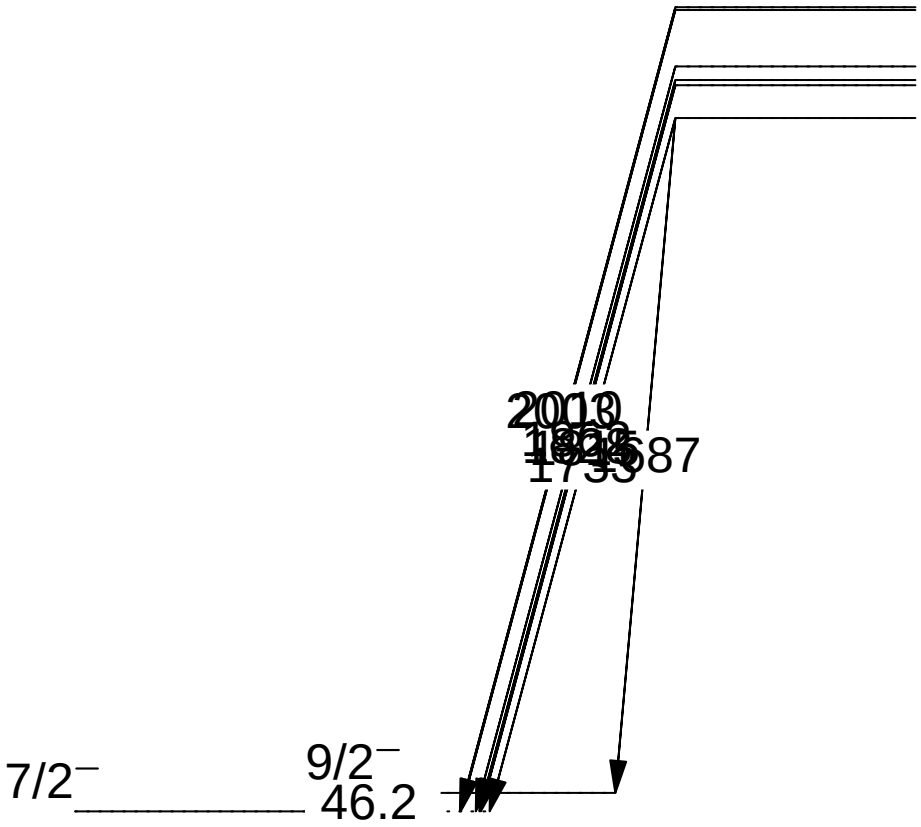
7/2⁻
9/2⁻
46.2