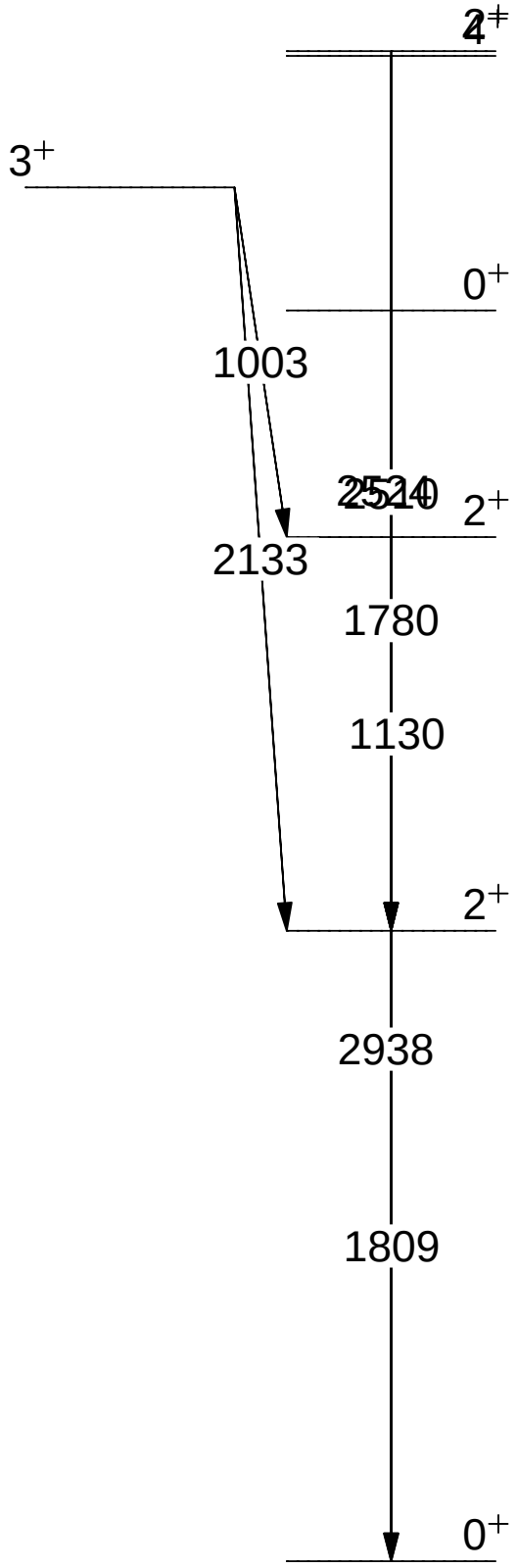
4+
3+
0+
1003
2514
2+
2133
1780
1130
2+
2938
1809
0+