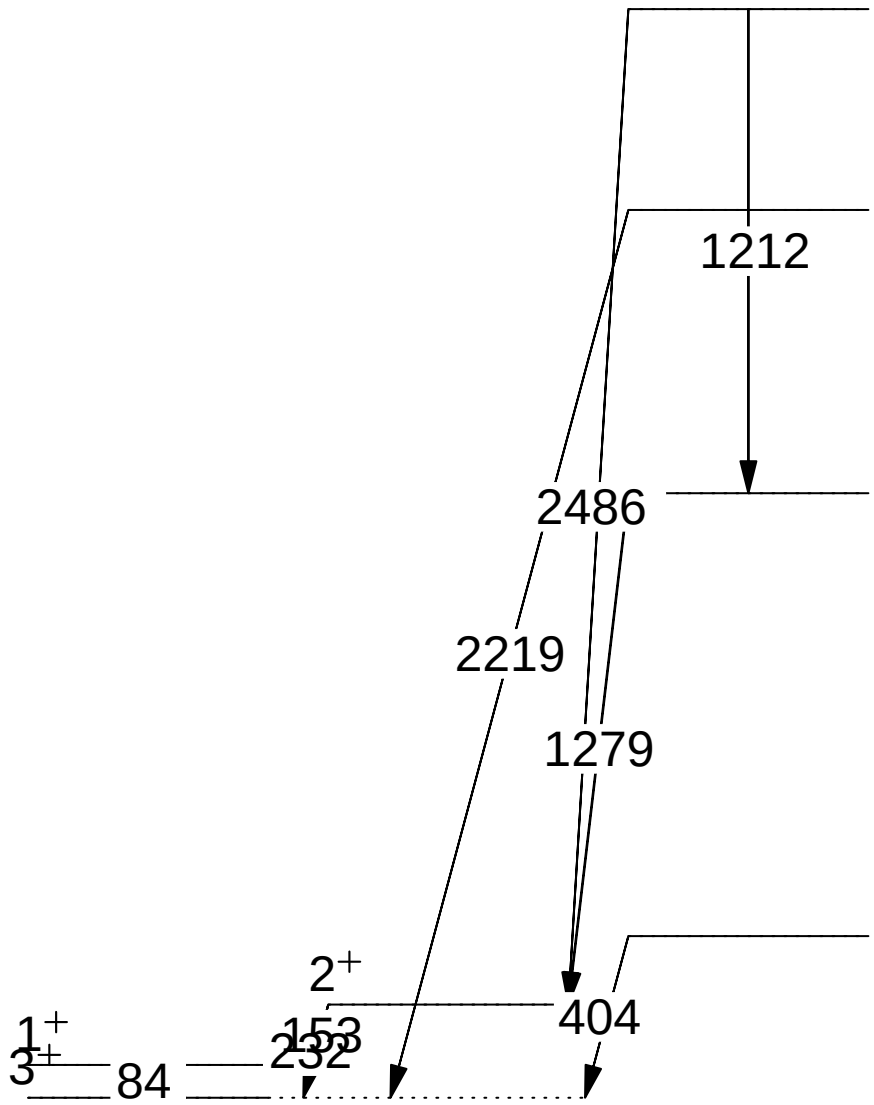
1212
2486
2219
1279
2+
404
1+
153
3+
232
84