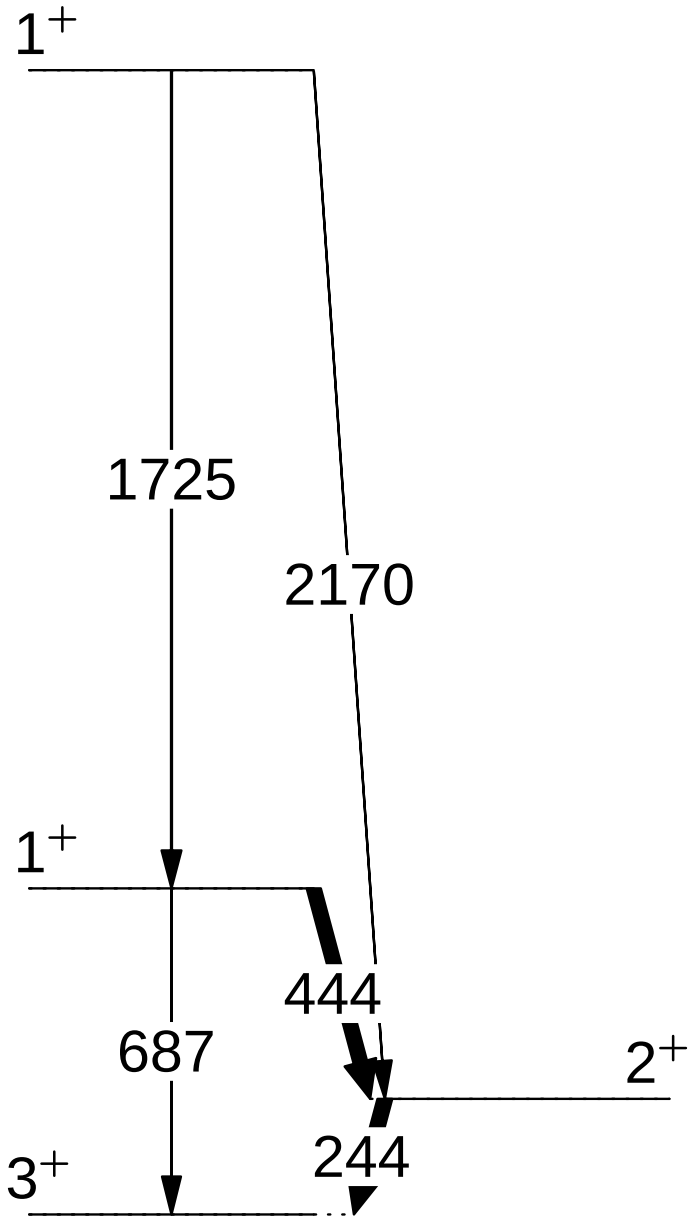
1+
1725
2170
1+
444
687
2+
3+
244