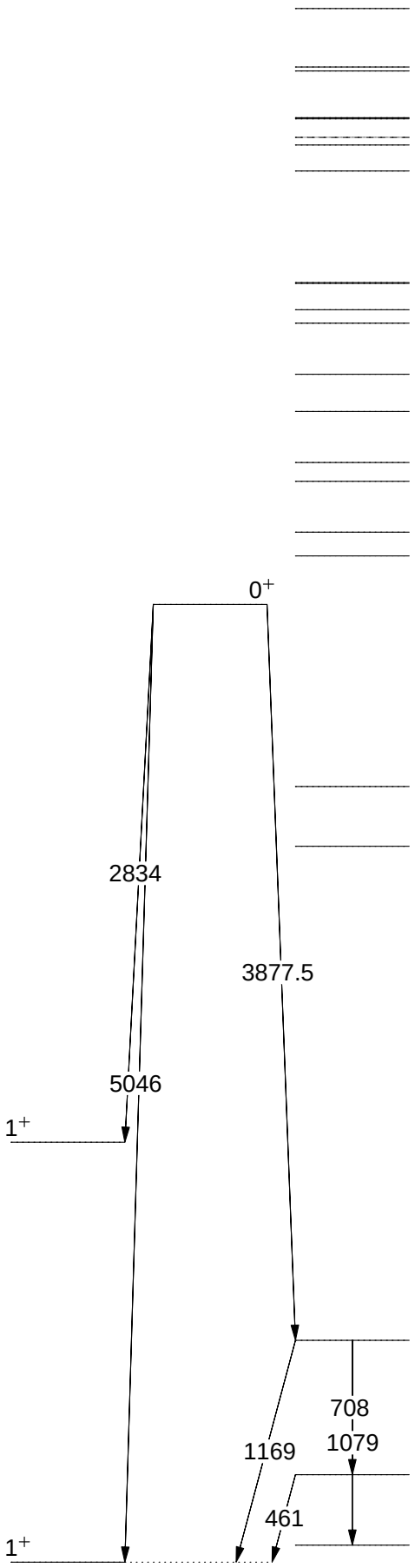
0+
2834
3877.5
5046
1+
708
1169
1079
461
1+