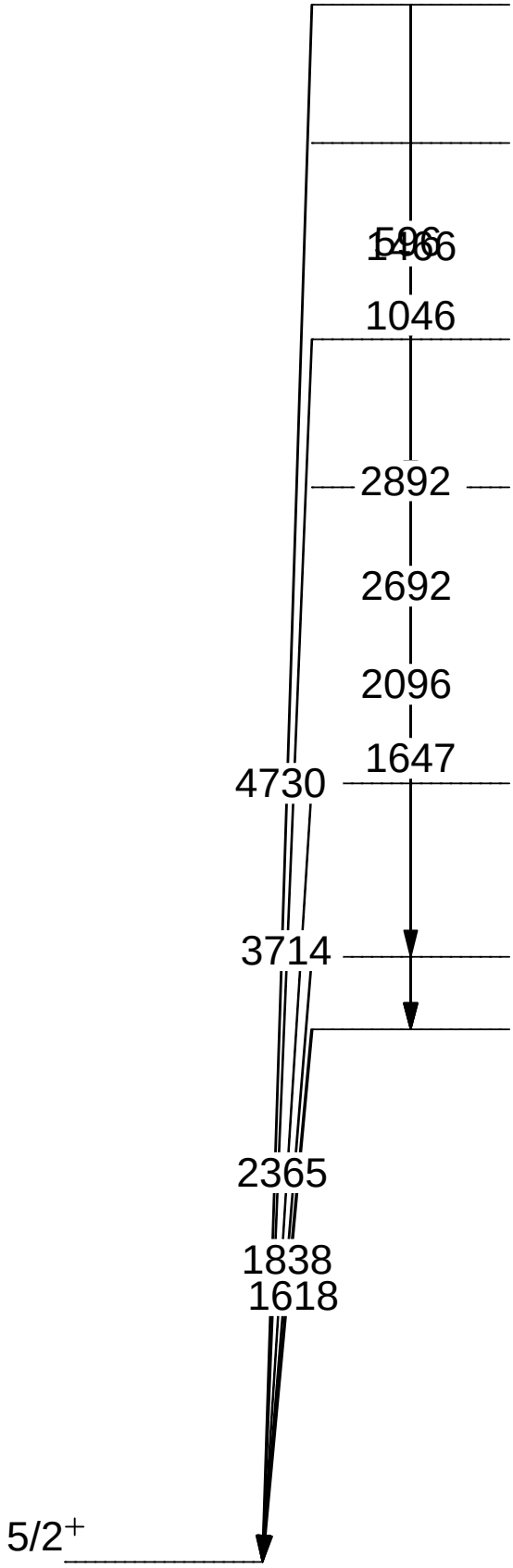
596
1466
1046
2892
2692
2096
1647
4730
3714
2365
1838
1618
5/2+