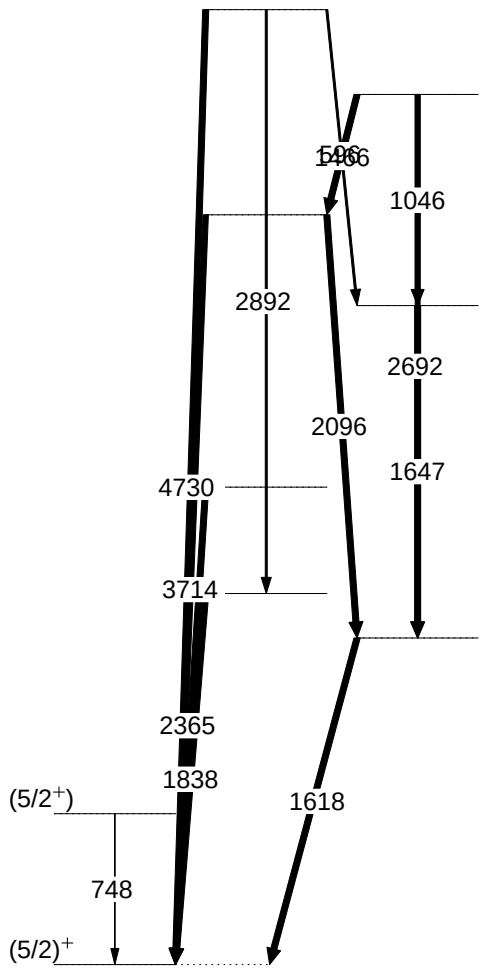
1466
596
1046
2892
2692
2096
1647
4730
3714
2365
1838
(5/2+)
1618
748
(5/2)+