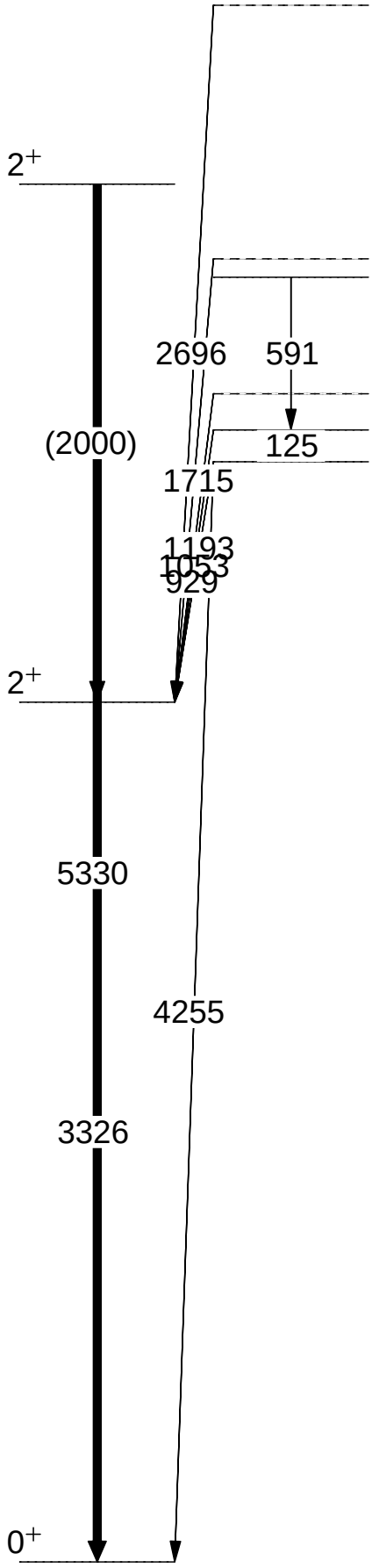
2+
2696
591
(2000)
125
1715
1193
1053
929
2+
5330
4255
3326
0+