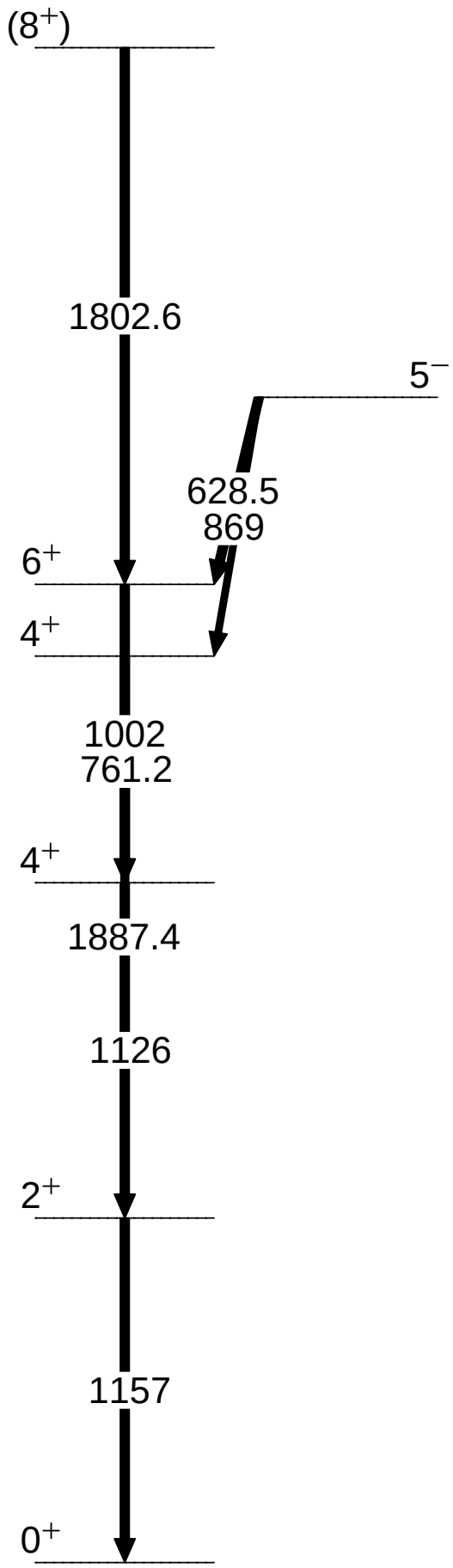
(8+)
1802.6
5−
628.5
869
6+
4+
1002
761.2
4+
1887.4
1126
2+
1157
0+