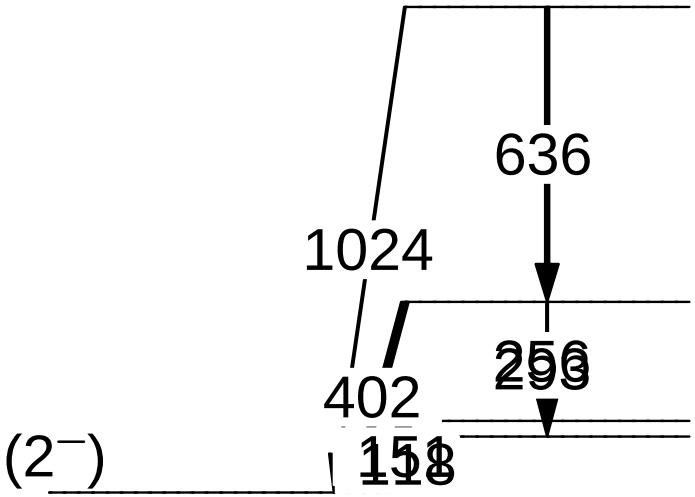
636
1024
256
293
402
151
118
(2⁻)