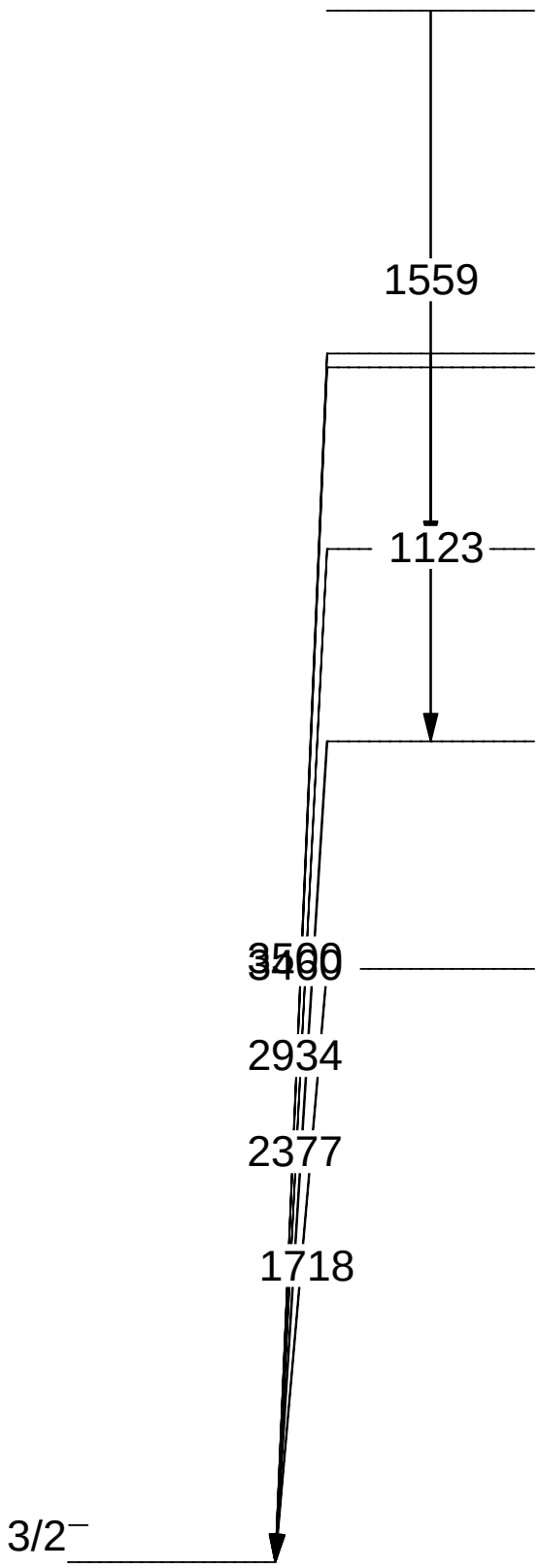
1559
1123
3500
3400
2934
2377
1718
3/2⁻