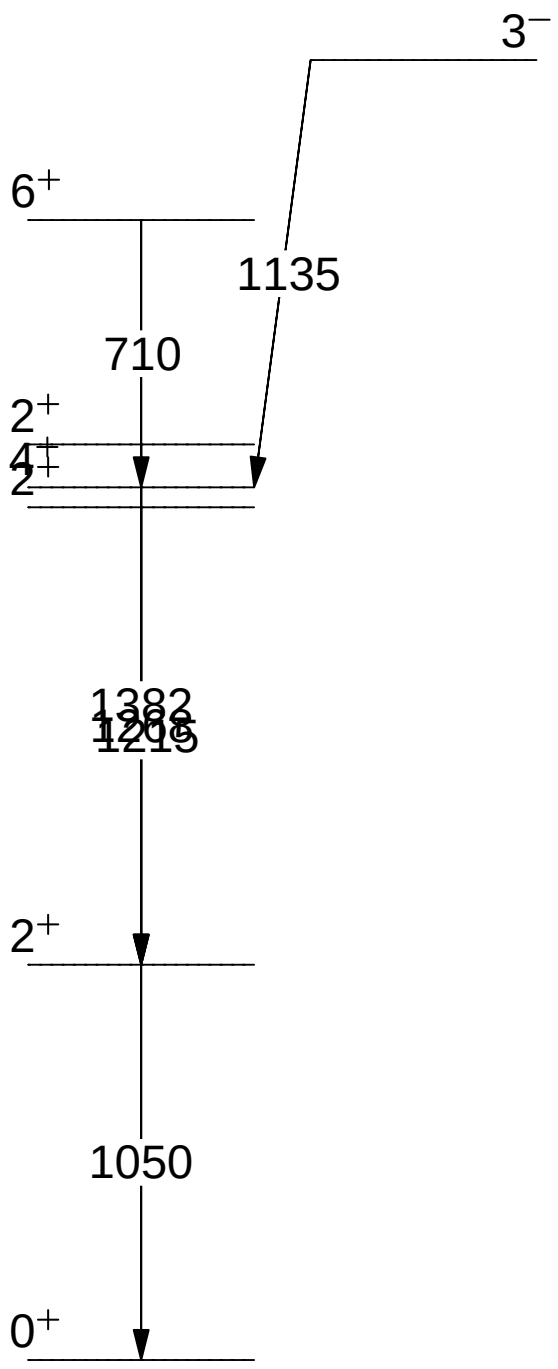
3−
6+
1135
710
2+
4+
2+
1382
1215
2+
1050
0+