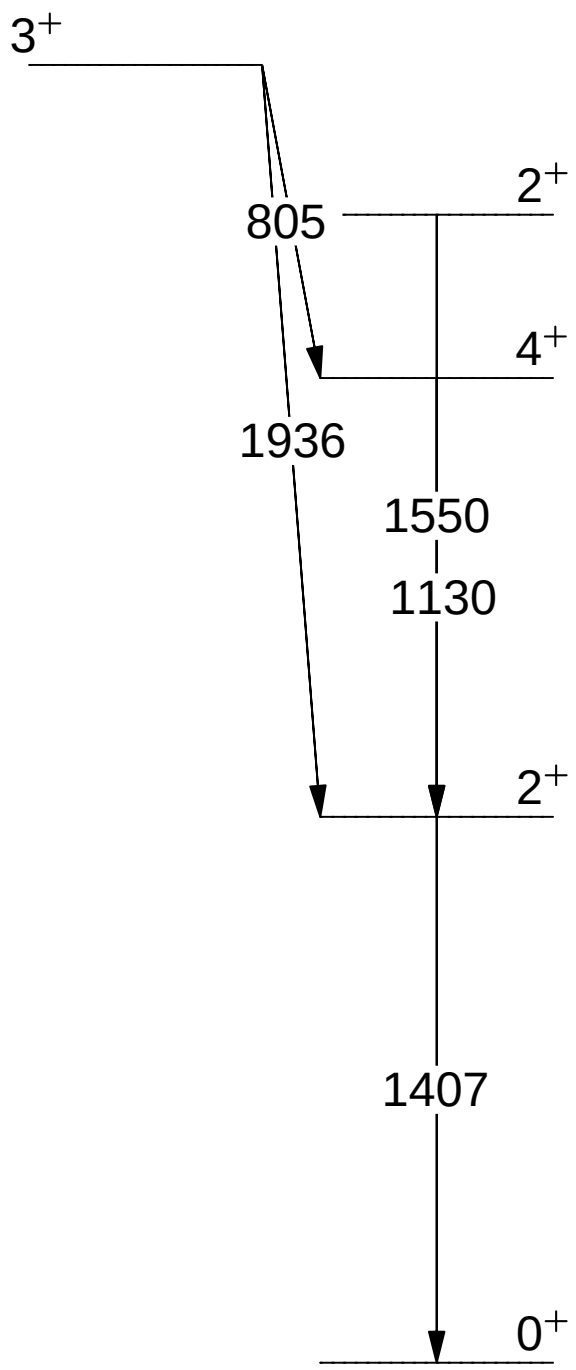
3+
805
2+
4+
1936
1550
1130
2+
1407
0+