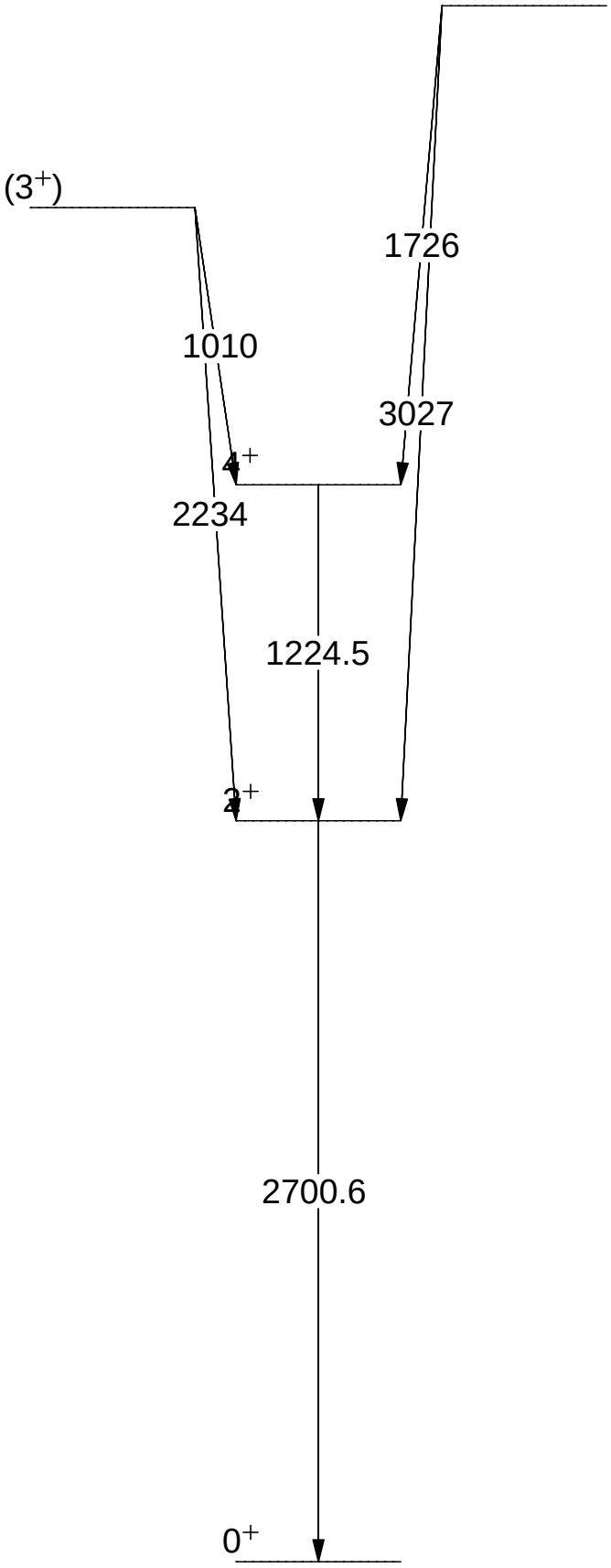
(3+)
1726
1010
3027
4+
2234
1224.5
2+
2700.6
0+