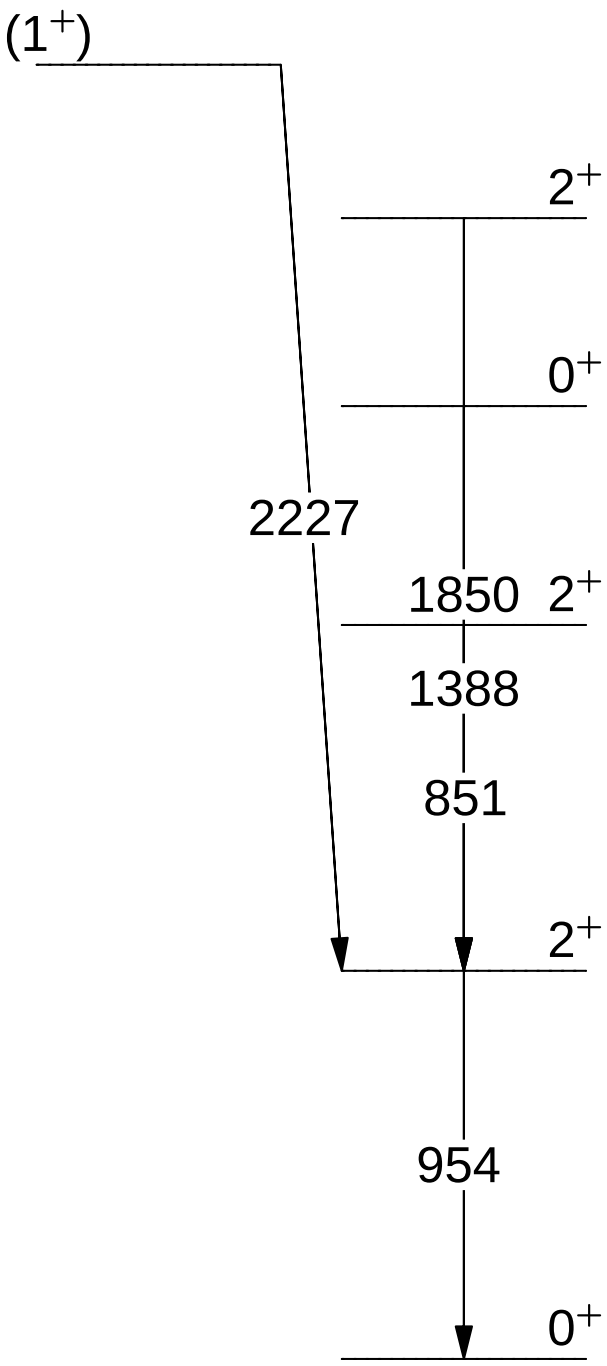
(1+)
2+
0+
2227
1850
2+
1388
851
2+
954
0+