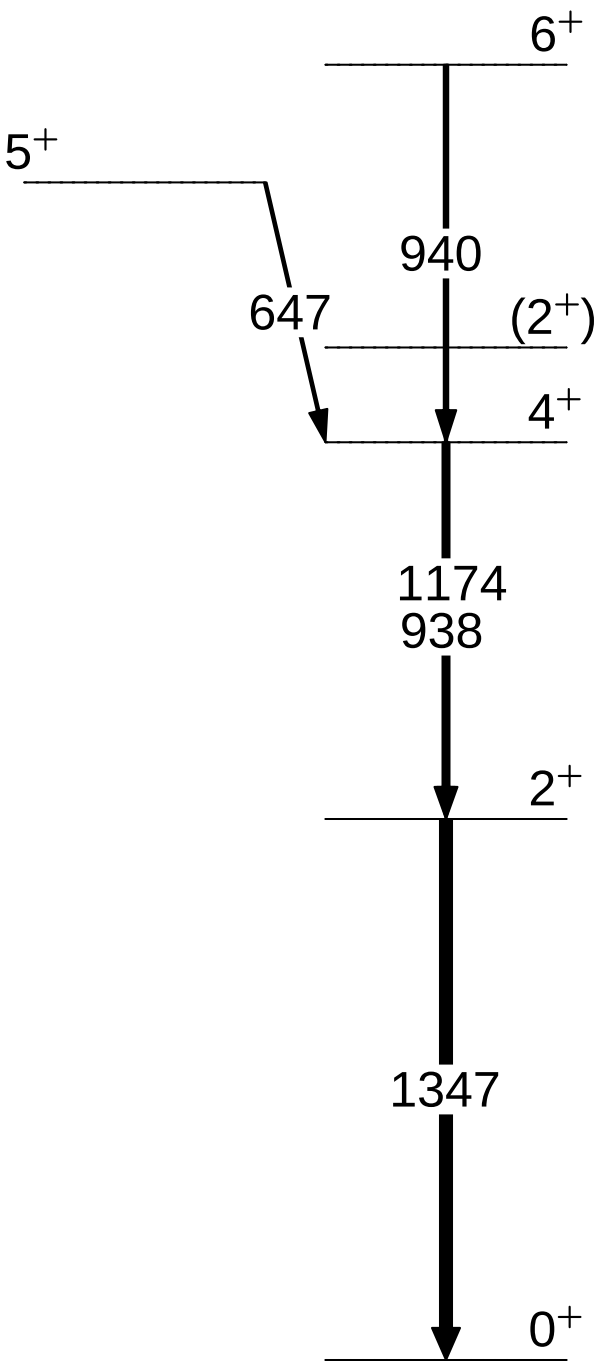
6+
5+
940
647
(2+)
4+
1174
938
2+
1347
0+