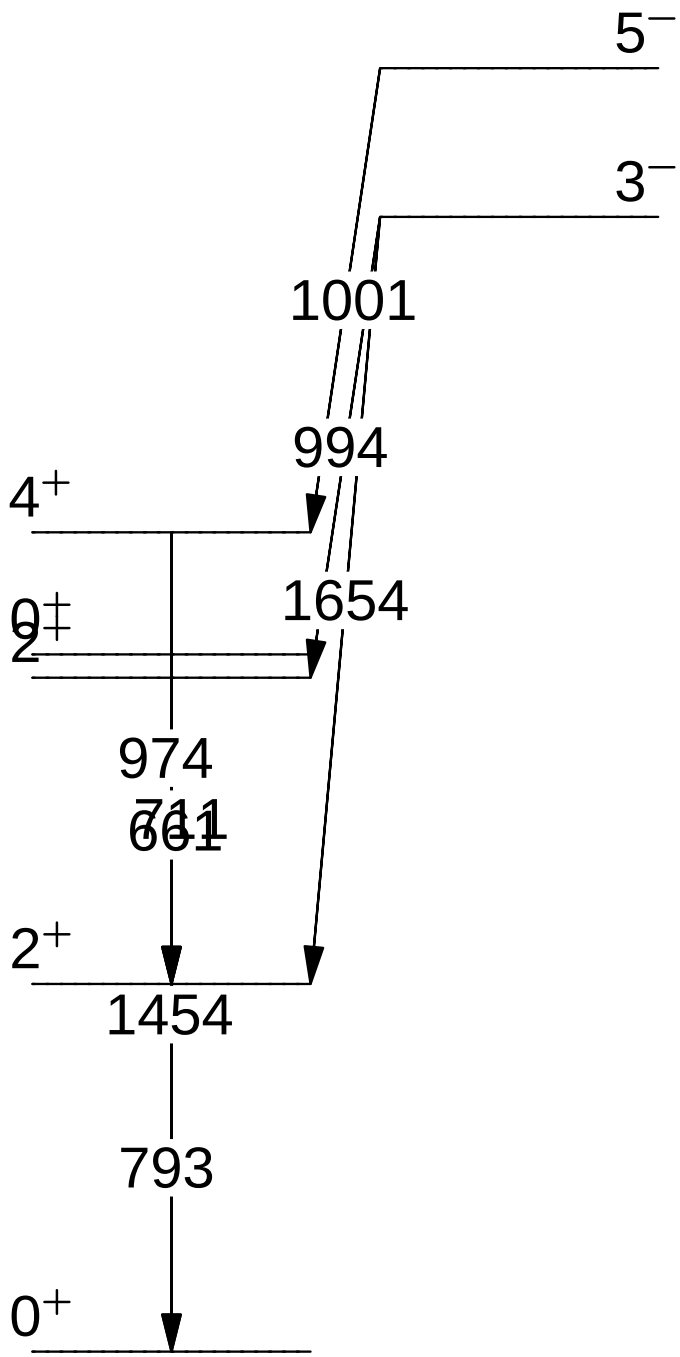
5−
3−
1001
994
4+
1654
0+
2+
974
711
661
2+
1454
793
0+